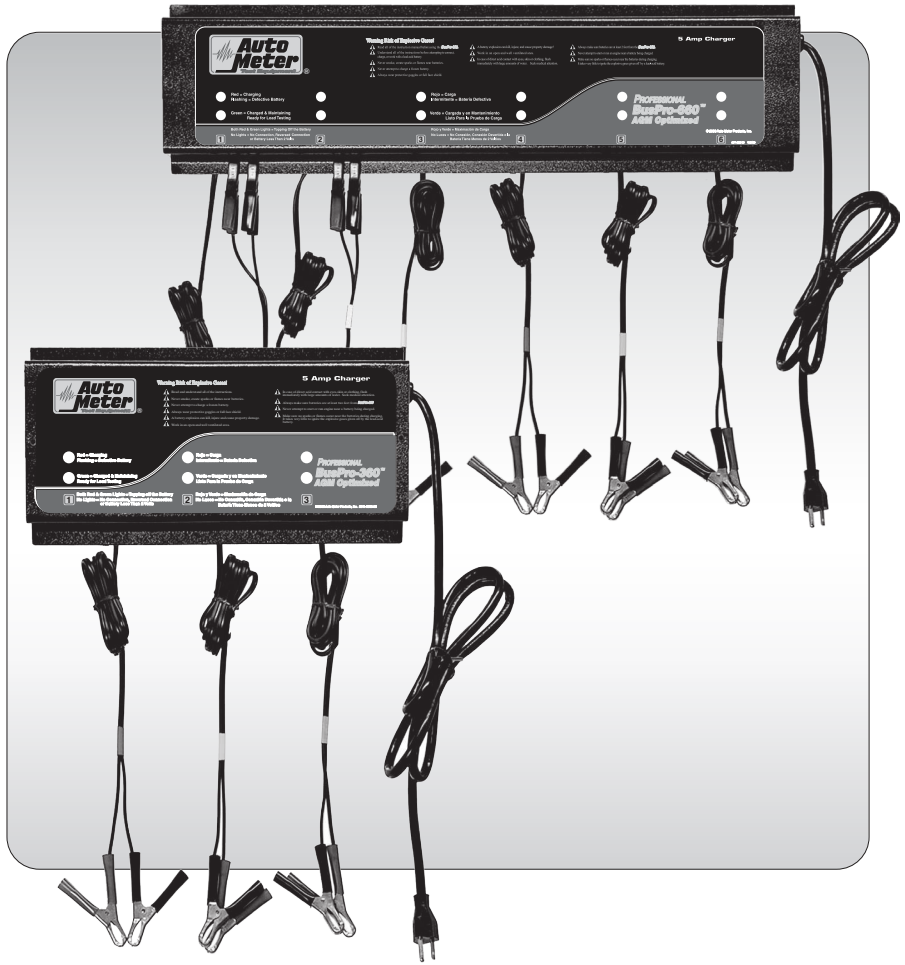

Professional 120 VAC

BusPro Series

Instruction Manual

2650-1412-00 Rev. B 12/23/08

Professional 120 VAC

Series BusPro

Manual del Usuario

2650-1412-00 Rev. B 12/23/08

ESPECIFICACIONES

Carga ..... Baterías de 12 voltios
Entrada ..... 220 VCA @ 2.5 Amps
Modo de salida de la carga .... 5 amperios Máx./10 Amps **BusPro-361**
Mantenimiento del modo de descarga ..... 0 á 2.5 Amp.variación sea necesaria 0 á 5 Amp con el **BusPro-361**
Abrazaderas ..... 6 piés. 18 GA.
BusPro 361 - 6 piés 16 GA
Tamaño ..... **BusPro-600s, 660, & 361**
26” Largo 8” Alto 3.25” Profundo
BusPro-300 & 360
14” Largo 8” Alto 3.25” Profundo
Peso ..... 31 lbs. - **BusPro-600s, 660 & 361**
17 lbs. - **BusPro-300 & 360**
Abrazaderas Opcionales AC-8 ..... Juego de seis

CONTENIDO

Instrucciones de Seguridad 3
Seguridad Personal 4
Como Alistar el Cargador 5
Inspección de la Batería 6
Como conectar las Abrazaderas 7
Como leer las Luces Indicadoras 6-7
Como Desconectar el cargador 8 Conexión Potencial (3 unidades juntas y abrazaderas opcionales) 9
Que puede Esperar de su cargador 10
Información de Garantía y Servicio 11
Información de Contacto y Advertencias 12

SPECIFICATIONS

Charges ..... 12 Volt Batteries
Input ..... 120 VAC @ 5 Amps
Charging & Output Mode ..... 5 Amps Max/10 Amps **BusPro-361**
Maintenance Output Mode ..... 0-2.5 Amp variation as needed 0-5 Amp with **BusPro-361**
Leads ..... 6 Ft. 18 GA.
BusPro-361 - 6 Ft. 16 GA.
Size ..... **Bus-Pro-660s, 660 & 361 -** 26"W 8"H 3.25"D
Bus-Pro-300 & 360 - 14"W 8"H 3.25"D
Weight ..... **Bus-Pro-660s, 660 & 361 -** 31 lbs.
Bus-Pro-300 & 360 - 17 lbs.
Optional AC-8 Jumper Leads ..... Set of Six

CONTENTS

Safety Instructions 3
Personal Safety 4
Setting Up the Charger 5
Inspecting The Battery 6
Hooking up the Clamps 7
Reading the Indicator Lights 6-7
Disconnecting the Charger 8
Hookup Potential (3 units together and optional leads) 9
What to Expect from your Charger 10
Warranty and Service Information 11
Contact Information & Warnings 12

INSTRUCCIONES DE SEGURIDAD

¡ADVERTENCIA! :

¡Las baterías de ácido de plomo son Peligrosas! Durante el uso y la carga pueden generar gas EXPLOSIVO de Hidrógeno. Esto significa que USTED DEBE leer cuidadosamente todas las instrucciones de seguridad y operación antes de usar el cargador. Asegúrese de entender todas las instrucciones de seguridad en este manual y en el cargador antes de intentar conectarlo, cargar o trabajar con una batería de ácido de plomo.

REGLAS GENERALES DE SEGURIDAD PARA UNA OPERACIÓN SEGURA

La baterías son peligrosas. Auto Meter recomienda las siguientes **Advertencias** para su seguridad:

1. Use los cargadores BusPro-300 y el BusPro-600s únicamente en baterías de ÁCIDO PLOMO de 12 Vóltios. Use el cargador BusPro-360, BusPro-361 y el BusPro-660 con baterías de 12 Vóltios de ÁCIDO PLOMO, baterías AGM. No intente usarlo en otros tipos de baterías de (Células Secas, Níquel-Cadmio, Hidrato Metálico de Níquel, etc.) comúnmente usadas en pequeños electrodomésticos. Hacerlo podría provocar que las baterías exploten, resultando en daños y lesiones físicas y/o materiales.
2. NO use el cargador en baterías que están en uso o que están instaladas
3. NO use accesorios que no están aprovados para el cargador o que no sean vendidos por Auto Meter. Accesorios que no son aprobados pueden causar lesiones, choque eléctrico, o incendio y anula la garantía.
4. Cuando desconecte el cordón eléctrico de la pared, agarre el enchufe y jale. Nunca jale el cordón, puede dañar el enchufe y/o el cordón.
5. Ubique los cordones eléctricos en un lugar donde no sean pisados, tropezados, o sujetos a tirones o abuso de ningún tipo.
6. Nunca opere el cargador si cualquier parte de su carcasa, alambres o accesorios estan dañados de cualquier manera. Si ha ocurrido algún daño, hágalo inspeccionar y reparar por Auto Meter.
7. Si ha dejado caer el cargador, o recibido un golpe fuerte, o ha sido mal usado de alguna forma, hágalo inspeccionar y reparar por Auto Meter si es necesario.
8. No use un cable de extensión eléctrico para operar el cargador. Un alambre de extensión inapropiado puede causar fuego o explosión debido al gran número de baterías que estén siendo cargadas y que no pueda proveer la corriente amperia AC necesaria para el cargador.
9. Cada Estación de carga tiene su propio fusible de corriente AC. Aparte del reemplazo de este fusible, debe contactar al fabricante para solucionar problemas de funcionamiento o para instrucciones de cómo reparar, reemplazar partes o estaciones de carga. Cualquier reparación inautorizada, manipulación o ensamble incorrecto puede resultar en fuego o choque eléctrico y anula la garantía. Verifique con Auto Mete para instrucciones.
10. Para evitar daños durante la limpieza o mantenimiento, desconecte todas las baterías y aléjelas de la unidad. Desenchufe el cargador de la pared (agarrando el enchufe). Use un trapo húmedo para limpiar la carcasa y el juego de abrazaderas. No use solventes o jabones

SAFETY INSTRUCTIONS

WARNING:

Lead Acid Batteries are Dangerous! During use and charging they may generate EXPLOSIVE Hydrogen Gas. This means YOU MUST carefully read all of the safety and operating instructions before using the chargers. Be sure you understand all of the safety instructions in this manual before attempting to connect, charge, or work with a lead acid battery.

GENERAL SAFETY RULES FOR SAFE OPERATION

Batteries are dangerous. Auto Meter provides the following ***Warnings*** for your safety:

1. Use the BusPro-300 and BusPro-600s chargers only on 12 Volt LEAD ACID. Use the BusPro-360, BusPro-361, and BusPro-660 on 12 Volt LEAD ACID, AGM batteries DO NOT attempt to use on other types of batteries (Dry Cell, Nickel Cadmium, Nickel Metal Hydride, etc.) commonly found in small home appliances. This may cause the batteries to burst, resulting in damage or injury to person and/or property.
2. DO NOT use the charger on batteries that are in use or that are installed.
3. DO NOT use attachments with the charger that are not approved or sold by manufacturer. Non-approved attachments may result in injury, electric shock, or fire and voids the warranty.
4. When disconnecting the power cord from the wall, grasp the plug and pull. Never pull the cord, it may damage the plug and/or the cord.
5. Place the power cords in a location where they will not be stepped on, tripped over, or subjected to stress or abuse of any kind.
6. Never operate the charger if any portion of its housing, cords or attachments appear to be damaged in any way. If damage has occurred, have it inspected and serviced by the manufacturer.
7. If the charger has been dropped, received a sharp blow, or abused in any way, have it inspected and repaired by the manufacturer if necessary.
8. Do not use an extension cord to operate the charger. An inadequate extension cord could result in fire or explosion due to a large number of batteries being charged and will not provide the AC amperage rating needed by the charger.
9. Each charging Station has its own AC fuse. Other than this fuse replacement, the manufacturer should be contacted for trouble shooting and instructions on how to repair or replace parts and charging stations. Any unauthorized repair, tampering or incorrect assembly may result in fire or electric shock and voids the warranty. Check with the manufacturer for instructions.
10. To prevent injury during cleaning or maintenance, disconnect all batteries and move them away from the unit. Unplug the charger from the wall outlet (grasping the plug). Use a slightly dampened cloth to clean the housing and lead sets. Do not use solvents or soaps.

INSTRUCCIONES DE SEGURIDAD Cont.

11. NUNCA intente cargar una batería congelada. Deje que la batería vuelva a la temperatura normal ambiente antes de conectarla.
12. SIEMPRE usa el cargador en un área abierta y bien ventilado. El área debe estar seco y libre de basura, partículas metálicas y combustibles.
13. ***¡ADVERTENCIA!*** Gas explosivo de Hidrógeno puede estar presente cerca de las baterías.
14. No usa el cargador directamente bajo el sol o condiciones adversas como la lluvia o la nieve.
15. Monte el cargador en una pared segura a por lo piés arriba de las baterías que son cargadas. Esto evitará que goteos o derrames de ácido caigan sobre el cargador durante el relleno de la batería o durante pruebas de la gravedad específica. Esto también evita que los gases de la baterías lleguen en contacto con el cargador.
16. No coloque objetos pequeños o herramientas sobre la unidad instalada.
17. NUNCA usa el cargador en o sobre ningún bote o máquina acuática. Debe remover la batería del bote o máquina acuática y cargar la batería en el lugar adecuado donde se halla instalado la unidad de carga.
18. NO instale el cargador donde esté expuesto a la humedad, inclemencias del clima ni cerca de combustibles, líquidos inflamables o vapores y basura.

PRECAUCIONES PARA SEGURIDAD PERSONAL

1. Use anteojos de protección o un casco con escudo completo.
2. Use ropas de seguridad. No deje la piel expuesta.
3. Have plenty of fresh water and hand soap available for use if acid should contact your eyes, skin or clothing.
4. Tenga suficiente agua y jabón de manos disponible para usarlos si el ácido llega a tener contacto con sus ojos, piel o ropa.
5. Quítese todos los objetos metales (lapiceros, herramientas, joyas, etc.) de su cuerpo. Estos objetos pueden causar un corto entre los terminales de la batería y quemaduras serias.
6. NO cargue herramientas u objetos metálicos en la cercanía de una batería. Estos objetos pueden caer sobre los terminales de la batería causando un corto de alta corriente. Esto puede ocasionar un fuego, quemaduras, explosiones, etc.
7. NO toque su cara, ojos o cualquier otra parte del cuerpo sin antes lavarse las manos. El ácido de Batería puede quemar o irritar el tejido ocular o la piel.
8. NO deje que alguna fuente de ignición en el área de una batería. Mantenga todos los dispositivos que produzcan llamas o chispas lejos del área y NUNCA FUME cerca de una batería.
9. Use la regla de una mano! Mantenga una mano en su bolsillo cada vez que haga una conexión eléctrica. Esto reduce el riesgo de choque eléctrico al usuario.

SAFETY INSTRUCTIONS Cont.

11. NEVER attempt to charge a frozen battery. Allow the battery to return to room temperature before connection.
12. ALWAYS use the charger in an open and well-ventilated area. The area should be dry and free of trash, debris and combustibles.
13. ***WARNING!*** Explosive Hydrogen gas may be present around batteries.
14. Do not use the charger in direct sunlight or adverse weather conditions such as rain or snow.
15. Mount the charger on a secure wall location at least two feet above the batteries being charged. This prevents acid drips and spills from landing on the charger during battery filling or specific gravity testing. This also prevents battery fumes from reaching the charger.
16. Do not place small objects or tools on the top edge of the mounted unit.
17. NEVER use the charger in or on any boat or watercraft. You must remove the battery from the boat or watercraft and charge the battery at the properly installed location of the charger unit.
18. DO NOT install the charger where it will be exposed to moisture, inclement weather nor around combustibles, flammable liquids or vapors and trash.

PERSONAL SAFETY PRECAUTIONS

1. Wear protective goggles or a full-face shield.
2. Wear protective clothing. Leave no exposed skin.
3. Have plenty of fresh water and hand soap available for use if acid should contact your eyes, skin or clothing.
4. Have someone close by in the event you need emergency assistance when working with a battery.
5. Remove all metal objects (pens, tools, jewelry, etc.) from your body. These items can create a direct short between the battery terminals and can cause serious burns.
6. DO NOT carry tools or metal objects within the vicinity of a battery. These items can fall on the battery terminals creating a high current short. This could result in a fire, burns, explosion, etc.
7. DO NOT touch your face, eyes or other body parts with out first washing your hands. Battery acid can burn and irritate eye and skin tissue.
8. DO NOT allow any source of ignition in the area of a battery. Keep all flame and spark producing devices out of the area and NEVER SMOKE near a battery.
9. Use the one hand rule! Keep one hand in your pocket whenever you make an electrical connection. This reduces the risk of electrical shock to the user.

1 COMO ALISTAR EL Cargador BusPro

EL cargador BusPro-600s tiene dos orificios para montarlo. DEBE montar el cargador en una pared que proporcione superficie segura. Esto lo mantendrá fuera del camino y prevendrá daños accidentales. Si es necesario, puede dejar los dos tornillos pocamente extendidos de la pared para permitir un desmontaje fácil de los orificios de montaje.

Precaución: Para determinar la ubicación ideal del cargador chequée lo siguiente:

- Asegúrese que las baterías se pueden colocar al menos 2 piés de distancia. Por ejemplo, si las baterías se colocan en el piso, asegúrese que el cargador está montado firmemente por lo menos **dos pies** arriba, pero no más separado de la distancia de alcance de las abrazaderas.
- Asegúrese que el espacio tenga suficiente ventilación.
- Asegúrese que no se haigan chispas o flamas cerca del área de carga.
- Monte el cargador lejos de vehículos en reparación o áreas de servicio.
- Nunca arranque o ande un motor cerca de las baterías que se están cargando. Toma muy poco encender gases explosivos emitidos por una batería de ácido-de plomo. **Recuerde**: Usted puede estar cargando varias baterías a la vez. Esto demanda la necesidad de un programa de seguridad estricto.

CONEXIONES APROPIADAS DE CORRIENTE AC

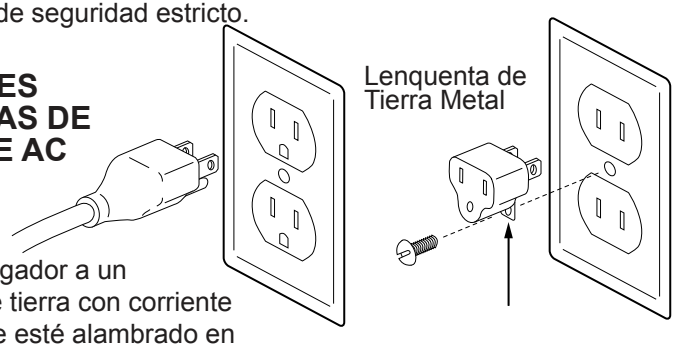

Conecte el cargador a un receptáculo de tierra con corriente de 120-AC que esté alambrado en cumplimiento con el código eléctrico local. Si no sabe como probar el tierre del receptáculo, haga que un eletricista calificado se lo pruebe. Un receptáculo de tierra acepta un enchufe con postillo de tierra redondo y dos de cuchillas terminals. Si el enchufe no acepta un enchufe con postillo de tierra redondo, usted necesitará un adaptador de tierra-temporario con lengüeta de metal como el que es mostrado a la derecha. Use este adaptador sólo temporariamente para la conexión. Haga que un electricista calificado le instale un receptáculo apropiado lo más pronto posible. **ADVERTENCIA!** No cambie el cordón del cargador. Cualquiercambio anulará la garantía.

Lea la página 9 para como conectar hasta tres unidades juntas.

1 SETTING UP THE *BusPro Charger*

The charger has two mounting keyholes. YOU MUST mount the charger to a wall that provides a secure surface. This will keep it out of the way and prevent damage due to accidents. If needed, you may leave the two screws slightly extended from the wall to allow easy removal through the keyhole slots.

Caution: In determining placement of the charger check the following:

- Make sure the batteries can be placed at least two feet away. For example, If the batteries are placed on the floor make sure the charger is mounted securely at least ***two feet*** above, but no more than the working length of the leads.
- Make sure the room has plenty of ventilation.
- Make sure no sparks or flames can occur near the charging area.
- Mount the charger away from vehicle repair or service area.
- Never start or run an engine near the batteries being charged. It takes very little to ignite explosive gases given off by a lead-acid battery. ***Remember:*** You may be charging several batteries at a time. This compounds the need for a strict safety program.

PROPER AC POWER CONNECTIONS

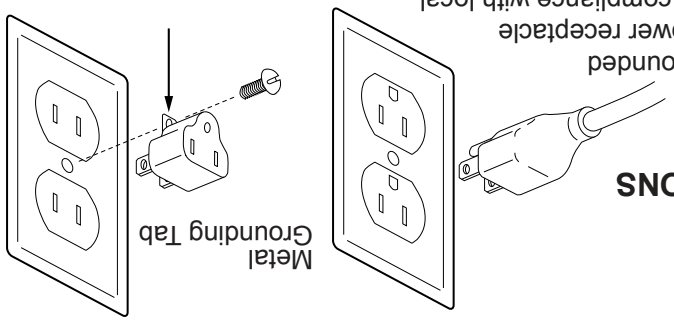

Connect the charger to a grounded 120-Volt AC power receptacle that is wired in compliance with local electrical codes. If you do not know how to test a receptacle for proper ground, have a qualified electrician test it for you. A grounded receptacle will receive a plug with a round ground pin and two blade terminals. If the outlet will not receive a plug with a ground pin, you will need a temporary-ground adapter with a metal grounding tab shown to the right. Be sure the metal ground tab is securely screwed into the faceplate as shown. Use this adapter only as a temporary means of connection. Have a qualified electrician install a proper receptacle as soon as possible. **WARNING!** Do not alter the plug or cord on the charger. Any alterations will void the warranty.

See page 9 for hooking up three charger units together.

2 INSPECCIÓN DE LA BATERÍA

Remueva e Inspeccione la batería antes de conectarla al Cargador. Una batería limpia y con terminales limpias asegura la operación adecuada del cargador y del sistema de carga del vehículo.

- Chequée si hay suciedad o terminales sueltos.
- Chequée si hay rajaduras o distorsiones en la caja de la batería.
- Asegúrese que la batería es del grupo correcto en tamaño y capacidad para el vehículo.
- Asegúrese que la batería está limpia entre los postes para evitar auto-escargas.
- Chequée el nivel de electrolito.

Inspeccione el sistema eléctrico Si la batería y las terminales tienen costras blancas o azuladas encima, el sistema de carga puede estar teniendo problemas. Estos problemas deben ser corregidos antes de que se instale la batería.

3 COMO LEER LAS LUCES INDICADORAS

El cargador Profesional BusPro cuenta con dos luces para cada sistema de carga.

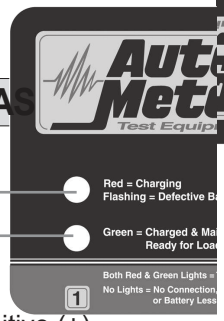

LUZ ROJA

LUZ VERDE

No Luz = Chequée lo siguiente:

- Las conexiones reversas. Asegúrese que el resorte de cierre rojo esté conectado al poste positivo (+) de la batería y el resorte de cierre negro esté conectado al poste negativo (-) de la batería.
- Mala conexión en uno o los dos postes de la batería.
- No hay corriente de CA.
- El voltaje de la batería es menor de 1 voltio.

NOTA: Si una estación de carga no está cargando chequée el fusible interno.

Luz roja = Carjando – El cargador professional está propinando una carga de hasta 5 Amp de carga (10 Amps. con el Bus-Pro-361).

Luz Roja Destellando = Batería Defectuosa: El cargador está diseñado para detectar ya sea una batería sulfatada o una célula mala. Asegúrese que estén limpios los postes de la batería y las abrazaderas. Si la luz roja continúa destellando la batería debe ser reemplazar.

2 INSPECTING THE BATTERY

Remove and Inspect the battery before connecting it to a the charger. A clean battery and battery terminals insure proper operation of the charger and the vehicle charging system.

- Check for dirty or loose terminals.
- Check for any cracks or distortion in the battery case.
- Make sure the battery is the correct group size and capacity for the vehicle.
- Make sure the battery is clean between battery posts to avoid self discharge.
- Check the electrolyte level.

Inspecting the electrical system If the battery and terminals have a white or bluish crust on them, the charging system may be having problems. These problems should be corrected before the battery is installed.

3 READING THE INDICATOR LIGHTS

The Professional BusPro Charger has two lights for each charging station.

RED LIGHT

GREEN LIGHT

No Light = Check the following:

- Connections reversed. Make sure the red spring clip is connected to the positive (+) battery post and the black spring clip is connected to the negative (-) battery post.
- Bad connection at one or both battery posts.
- No AC power.
- The battery voltage is below 1 volt.

NOTE: If a charging station is not charging check internal fuse.

Red light = Charging - The Professional Charger is delivering up to a 5 Amp (10 Amp with the BusPro-361) charge.

Red Light Flashing = Defective Battery: The charger is designed to detect either a sulfated battery or a bad cell. Make sure the battery posts and clamps are clean. If the red light continues to flash the battery should be replaced.

4 COMO CONECTAR LAS ABRAZADERAS

Cada estación de carga tiene un juego de abrazaderas con una abrazadera roja positivo (+) y una negra negativo (-). Si el cargador ha sido instalado correctamente, por lo menos dos pies arriba del área de trabajo, las abrazaderas deberán reposar en una superficie seca y limpia.

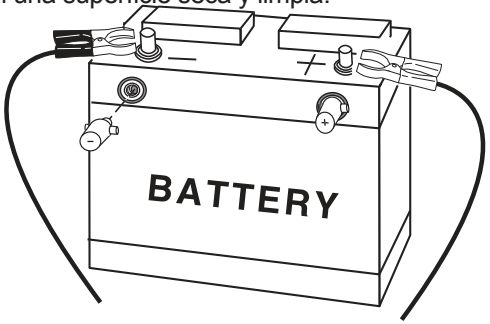

- Conecte la abrazadera ROJA al poste terminal positivo (+) Gire o mueva el sujetador en el poste de la batería para asegurarse que hay buena conexión
- Conecte la abrazadera NEGRA al poste negativo (-) de la batería

NOTA: Baterías con monte al lado y con postes enrroscados de acero necesitan postes Adaptadores de plomo. Usar pernos de acero y conectar abrazaderas a postes enrroscados de acero no es bueno, y causará resultados inexactos.

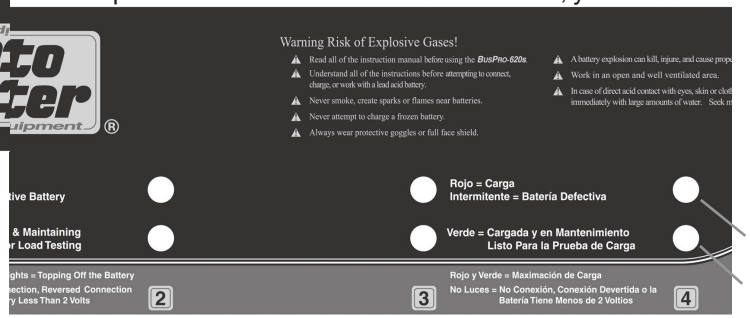

LUZ ROJA

LUZ VERDE

Luces Roja y Verde = Terminando Carga completa. "Listo para la Prueba de Carga": La batería tiene al menos un 70% de la carga y está lista para la prueba de carga y volver al servicio. La carga continuada dará la carga total a la batería.

NOTA: Algunas baterías pueden pasar y aceptar carga, pero no estarán listas para pasar la prueba de carga. Todas las baterías deben ser probadas de su carga después de ser cargadas.

Luz Verde = Cargada y Preservando: El cargador está ajustando seguramente la relación de voltaje/corriente para mantener la batería con una carga completa. La carga de la batería puede ser probada. Si el voltaje de la batería se cae a menos de 12.5 voltios, el cargador cambia automáticamente a (Luz Roja) Modo de Carga.

4 HOOKING UP THE CLAMPS

Each charging station has a lead set with a red positive (+) and a black negative (-) clamp. If the charger has been installed correctly, at least two feet above the work station, the clamps should lie on a clean dry surface.

- Connect the RED clamp to the positive (+) terminal post. Turn or wiggle the clip on the battery post to insure a good connection.
- Connect the BLACK clamp to the negative (-) battery post.

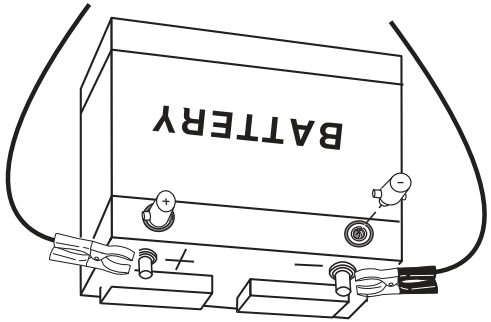

NOTE: Side mounted and threaded steel post batteries will require Lead Post Adapters. Using steel bolts and connecting clamps to threaded steel posts is not safe, and will inhibit accurate results.

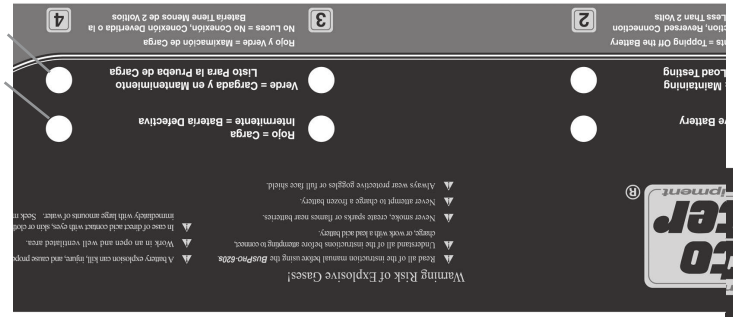

RED LIGHT

GREEN LIGHT

Red & Green light = Finishing Full Charge. "Ready for Load Test": The battery is at least 70% charged and ready to load test and return to service. Continued charging will take the battery to full charge.

Note: Some batteries will pass and accept a charge, but will not be able to pass a load test. All batteries should be load-tested after charging.

Green light = Charged and Maintaining: The charger is safely adjusting the voltage/current relationship to maintain the battery at a full charge. The battery can be load tested. If the battery voltage drops below 12.5 volts, the charger shifts automatically into (Red Light) Charging Mode.

5 COMO DESCONECTAR EL Cargador BusPro

El cargador mantiene con forma segura y con carga completa la batería cuando la luz verde está encendida. Simplemente remueva las abrazaderas y colóquelas en el área de trabajo lejos de otras baterías y abrazaderas. Ahora puede hacer la prueba de carga a la batería.

Nota: Cuando las abrazaderas son desconectadas accidentalmente mientras la carga esta en proceso, el cargador apagará la estación individual. Ambas luces indicadoras saldrán. Simplemente reconecte la batería.

Nota: El cargador está diseñado para proporcionar una carga de 5 Amps. de carga (10 Amp con el BusPro-361)sólo cuando el circuito determina que las abrazaderas han sido conectadas correctamente y la batería necesita carga. Bajo operación normal las abrazaderas no causarán ninguna chispa si la abrazadera negra (-) y la roja (+) se tocan o si cualquier pinza entra en contacto uno con el otro.

Precaución: ***¡LAS BATERÍAS SON PELIGROSAS!*** Asegúrese de practicar estas reglas apropiadas de seguridad al conectar y desconectar las baterías del caragador:

- Usa Anteojos de seguridad.
- Asegúrese de que no hayan chispas como en el de un motor arrancando etc.
- Asegúrese que ninguna herramienta u objetos metálicos estén en las cercanías de las baterías.
- Conecte las prensas en baterías limpias y debidamente inspeccionadas.
- No desconecte una batería mientras la está cargando. Espera la luz verde (OK) o la luz roja destellante (Defectuosa).
- Maneje las prensas cuidadosamente y colóquelas en un lugar seguro aparte de las otras baterías y abrazaderas.

5 DISCONNECTING THE *BusPro Charger*

The charger is safely maintaining the battery at a full charge when the green light is on. Simply remove the clamps and set them on the working surface clear from the other batteries and clamps. You can now load-test the battery.

Note: When the clamps are accidentally disconnected while charging is in effect the charger will shut the individual station off. Both indicator lights will go out. Simply reconnect the battery.

Note: The charger is designed to send a 5 Amp (10 Amp with the BusPro 361) charge only when the circuitry determines the clamps have been attached correctly and the battery is in need of charging. Under normal operation the clamps will not cause any sparks if the black (-) and red (+) come in contact or if any clip comes in contact with another.

Caution: ***BATTERIES ARE DANGEROUS!*** Be sure to practice these proper safety rules when connecting and disconnecting batteries from the BusPro Charger:

- Wear safety glasses.
- Make sure no sparks occur such as an engine starting etc.
- Make sure no tools or metal objects are in the vicinity of the batteries
- Connect clips to a clean, properly inspected battery
- Do not disconnect a battery while charging. Wait for the green light (OK) or flashing red (Defective).
- Handle clips carefully and set them from safely aside other batteries and clamps.

POTENCIAL DE CARGA DEL BUSPRO

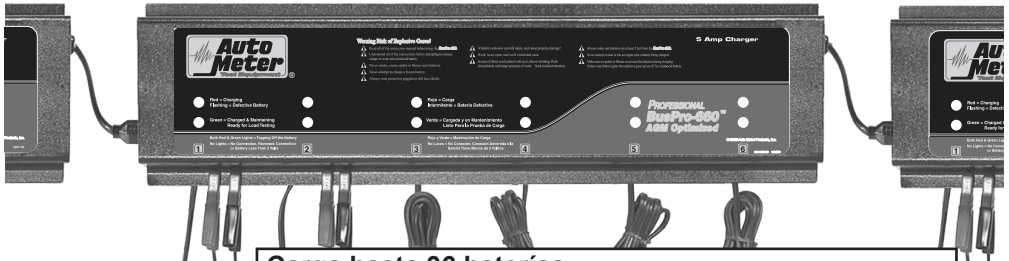

Carga hasta 36 baterías de 12 voltios con el BusPro-600s y el BusPro-660
Carga hasta 18 baterías de 12 voltios con le BusPro-300, BusPro-360 y el BusPro-361

- Cada estación proporciona 5 Amps a una batería (10 Amps con el BusPro-361)
- Con los juegos de abrazaderas opcionales de AC-8 cada estación proporciona 2.5 Amps a cada batería (5 Amps con el BusPro-361).
- A fin de carga 36 baterías siga los pasos a continuación:

Paso 1 Como Conectar hasta 3 Unidades

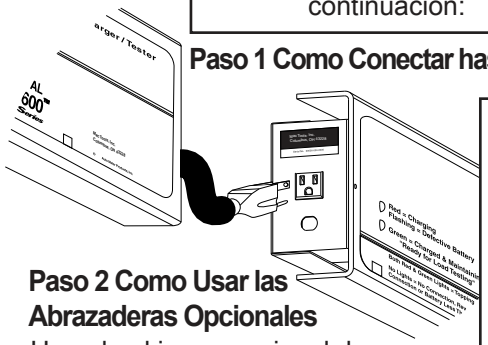

Pegue 3 unidades juntas conectando el enchufe al tomacorriente AC a la izquierda del cargador. Asegúrese que la fuente de poder que alimenta el primer cargador sea adecuada. Un tomacorriente típico de 120 Volt sólo soporta 3 unidades.

Paso 2 Como Usar las Abrazaderas Opcionales

Usando el juego opcional de abrazaderas AC-8 conecte dos baterías de 12 voltios en forma paralela a cada estación del cargador como es mostrado.
Nota: Si la luz roja destella desconecte una batería para determinar cual batería está defectuosa.
Recomendado solamente para mantenimiento o para baterías de tamaño y estado de carga comparables.

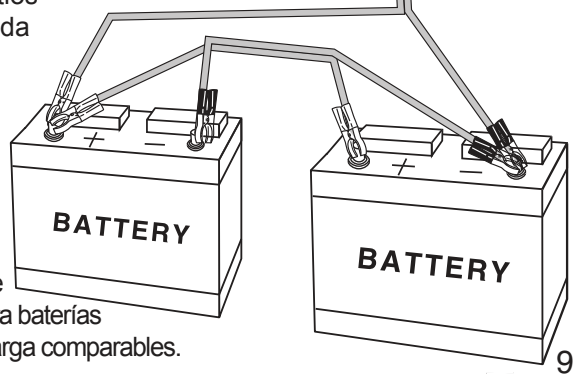

BusPro Charger HOOKUP POTENTIAL

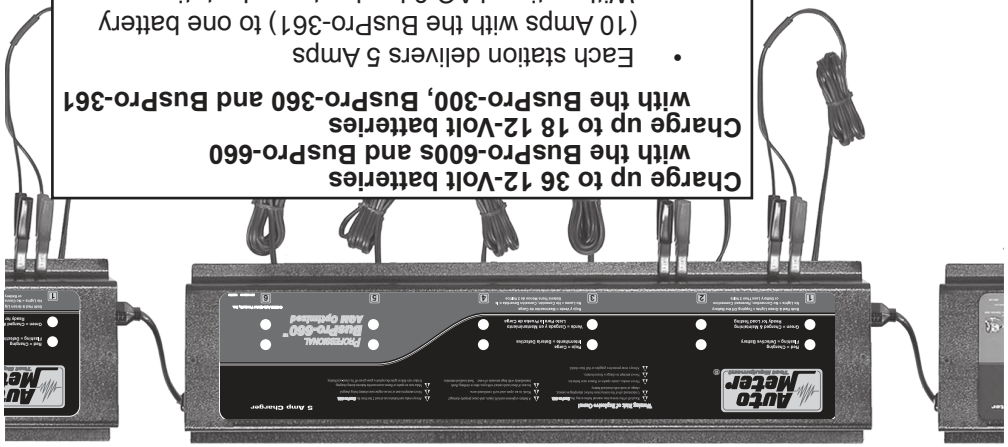

Charge up to 36 12-Volt batteries with the BusPro-600s and BusPro-660
Charge up to 18 12-Volt batteries with the BusPro-300, BusPro-360 and BusPro-361

- Each station delivers 5 Amps (10 Amps with the BusPro-361) to one battery
- With optional AC-8 lead sets each station delivers 2.5 Amps (5 Amps with the BusPro-361) to each battery
- In order to charge multiple batteries per station follow the steps below:

Step 1 Hooking Up 3 Units

Hook 3 units together by plugging the next unit into the AC plug provided on the left end of the charger. Make sure the power source supplied to the first charger is adequate. A typical 120 Volt outlet will only supply 3 units.

Step 2 Using the Optional Lead Sets

Using optional AC-8 sets hookup two 12 Volt batteries in parallel to each station of the charger as shown.
Note: If red light flashes detach one battery to determine which battery is defective
Recommended for maintenance only or comparable batteries in size and state of charge.

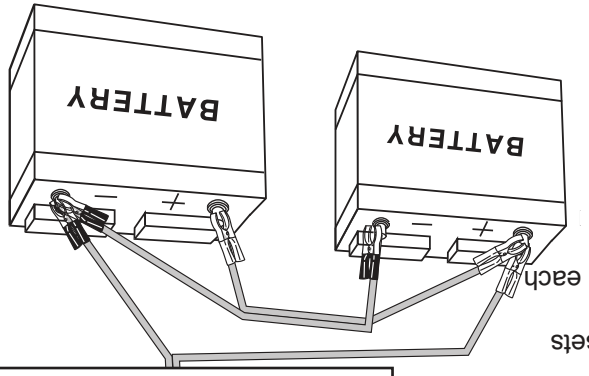

Qué Puede Esperar de Su Cargador BusPro

El cargador Profesional está equipado con circuitos sofisticados que:

- **Chequea la Condición de Cada Batería.** El cargador mostrará las baterías que están sulfatas o tienen células malas. Esto permite reemplazar la batería sin tener que hacer una carga innecesaria.
- **Carga completamente.** Seis Baterías de 12 Voltios (5 Amps. cada una). Con el juego de abrazaderas opcional el cargador puede cargar hasta doce baterías a 2.5 Amps cada una.
- **Mantiene Cada Batería.** El cargador provée una estación de carga separada para cada batería. Con el juego opcional, cada estación puede mantener dos baterías.
- **Proporciona Atención Sin Preocupaciones.** El cargador tiene circuitos de seguridad que ajustan automáticamente la relación voltaje/corriente a fin de mantener la batería con carga completa. Si el voltaje cae bajo de 12.5 voltios, el cargador automáticamente carga la batería con hasta 5 Amps. Cuando la batería alcanza el umbral de carga, la unidad regresa al modo de mantenimiento.
- **Maximiza la Vida de la Batería.** Una batería recargable es una batería que no está defectuosa o dañada. EL BUSPRO 662 TOTALMENTE COMPATIBLE CON BATERÍAS AGM. NO LO USE CON BATERÍAS DE CÉLULAS SECAS, NIQUEL-CADMIO, HIDRATO METÁLICO DE NIQUEL O BATERÍAS SIMILARES.
- **Aumenta la Capacidad de Carga de Varias Baterías.** El cargador proporciona la oportunidad de cargar más baterías en menos tiempo, eliminando el tiempo perdido cargando baterías defectuosas que necesitan reemplazo.
- **Provee Protección Valiosa.** El cargador mantiene las baterías mientras están sin instalarse. Al Mantener la batería aumenta su vida y protege su capacidad
- **Mantiene Baterías Que No Están En Uso.** Algunos ejemplos son los automóviles que esperan reparación por períodos largos, maquinaria agrícola, y vehículos de flotillas en reparación o almacenaje. El cargador es ideal para maquinaria de alquiler que no está en uso o para cargar o mantener otras baterías de reemplazo. El cargador puede usarse para re-cargar, chequear, y mantener todo tipo de bateria de ciclo profundo o arranque. Cada cargador puede cargar, chequear y mantener hasta seis baterías. Con el juego opcional de abrazaderas se pueden cargar o mantener hasta doce baterías
- **Proporciona Cuidado Fácil.** El cargador está diseñado para el cuidado y mantenimiento fácil. La limpieza ocasional de las abrazaderas y la carcasa mantendrán la unidad luciendo nueva, y le darán muchos años de satisfacción. ROCEDIMIENTO DE LIMPIEZA: Desenchufe el cargador y use un trapo húmedo para limpiar la carcasa y los cables. NO use solventes o jabones
- **Proporciona Funcionamiento Duradero.** El cargador ha sido diseñado y fabricado para proporcionarle un funcionamiento superior. La calidad fué construida y asegurada con circuitos anti-falla, inspecciones y pruebas computarizadas.
- **Protección Fusible.** Cada estación de carga está protegida por un fusible CA reemplazable.

What To Expect From Your BusPro Charger

The Professional Charger is equipped with sophisticated circuitry that will:

- **Check Each Battery's Condition** The charger will indicate bad batteries that are sulfated or have bad cells. This allows the battery to be replaced without unnecessary charging.
- **Every Station Can Fully Charge One 12 Volt Battery**
With the optional Jumper Lead Kit the BusPro-660s, BusPro-660 can charge up to twelve batteries at 2.5 Amps each, the BusPro-300, BusPro-360 can charge up to six batteries at 2.5 Amps each, and the BusPro-361 can charge up to six batteries at 5 Amps each.
- **Maintain Each Battery** The charger provides a separate charging station for each battery.
- **Provide Worry Free Attention** The charger has safe circuitry that automatically adjusts the volt/current relationship in order to maintain the battery at full charge. If the voltage drops below 12.5 volts, the charger will automatically charge the battery with up to 5 Amps. (10 Amps with the BusPro 361) When the battery reaches the threshold again the unit goes into maintenance mode.
- **Maximize Battery Life** The charger is designed to maximize the life of a serviceable lead acid battery. A serviceable battery is a battery that is not defective or damaged. DO NOT USE WITH DRY CELL, NICKEL CADMIUM, and NICKEL METAL HYDRIDE OR SIMILAR BATTERIES.
- **Increase Multiple Battery Charging Capability** The charger provides the opportunity to charge more batteries with less time spent charging defective batteries that need to be replaced.
- **Provide Valuable Protection** The charger maintains batteries while they are un-installed. Maintaining a battery increases its life and protects its capacity.
- **Maintain Batteries Not In Use.** Some examples are automobiles under long term repair, farm machinery and fleet vehicles in repair or storage. The charger is ideal for rental equipment not in use or for charging and maintaining batteries for replacement. The charger can be used to re-charge, check and maintain all starting and deep cycle batteries.
- **Provide Easy Care** The charger is designed for easy care and maintenance. Occasional cleaning of the leads and housing will help keep the unit looking new, and give you many years of satisfaction. CLEANING PROCEDURE: Unplug the charger and use a slightly dampened cloth to clean the housing and lead sets. DO NOT use solvents or soaps.
- **Provide Long Lasting Performance** The charger has been designed and manufactured to provide superior performance. Quality is built in and assured with circuit burn-in, computerized testing and inspection.
- **Fuse Protected** Each charging station is protected by a replaceable AC fuse.

GARANTÍA LIMITADA

GARANTÍA LIMITADA (12 MESES DESDE LA FECHA DE COMPRA) LOS CABLES 90 DÍAS

Auto Meter le garantiza al comprador original que este producto está libre de defectos materiales y manufactorización por un período de doce (12) meses. Productos que fallen dentro del período de 12 meses de garantía serán reparados o reemplazados como opción al consumidor por el fabricante, cuando sea determinado por el fabricante de que dicho producto falló debido a defectos en sus materiales o manufactora. Esta garantía es limitada a la reparación o reemplazo de las partes y la labor necesaria para la reparación o reemplazo del producto por el fabricante. Bajo no circunstancia será responsable el fabricante por costos o por daños accidentales o consequentes incurrientes en el fallo de este producto. Auto Meter le garantiza al comprador original que este producto está libre de defectos materiales y manufactorización por un período de doce (12) meses desde la fecha de compra original. Cuando Auto Meter determina que un producto falló debido a defectos de material o manufactorización dentro de este período de garantía de 12 meses, el producto será reparado o reemplazado sólo al comprador original. Esta garantía se limita a la reparación o reposición de partes del cargador. Auto Meter no será de ninguna forma responsable por daños o costos incurridos debido a fallos del producto debido a: uso inapropiado, accidente, daño por humedad, abuso, alteraciones o reparaciones inautorizadas, u otros daños no limitados a estos actos, que anulan la garantía. Auto Meter rehúsa cualquier responsabilidad o daños consecuentes por el incumplimientpo de cualquier parte de la garantía escrita o implícita del Cargador BusPro'600s, o por cualquier tipo de servicio hecho por otra persona fuera de Auto Meter

INFORMACIÓN DE SERVICIO Y GARANTÍA

Los reclamos por servicio y garantía hechos al departamento de servicio de Auto Meter deben cubrir costos pre-pagados de transporte y deben llegar con prueba y fecha de compra del cargador. La garantía aplica solo al comprador original y no es transferible. Daños ocasionados durante el envío de devolución no son cubiertos por la garantía. Es responsabilidad del enviante (el comprador original que devuelve el Cargador) empacar el cargador/probador apropiadamente para evitar cualquier daño durante el envío. Los costos de reparación por tales daños se cobrarán al embarcador (el comprador original que devuelve el cargador. Proteja el producto con bastante almohadillas de empacadura/tal como papel periódico arrugado.

Por Favor Contáctenos para Servicio:

Auto Meter Products, Inc.

413 West Elm Street

Sycamore, IL 60178 USA

Lamada Gratis: 866-883-8378

Fax: 815-895-6786

Correo Electrónico test_service@autometer.com

LIMITED WARRANTY

12 MONTHS FROM DATE OF PURCHASE
CABLES 90 DAYS

The manufacturer warrants to the consumer that this product will be free from defects in material or workmanship for a period of twelve (12) months from the date of original purchase.

Products that fail within this 12 month warranty period will be repaired or replaced at the manufacturer's option to the consumer, when determined by the manufacturer that the product failed due to defects in material or workmanship. This warranty is limited to the repair or replacement of parts and the necessary labor by the manufacturer to effect the repair or replacement of the product. In no event shall the manufacturer be responsible for special, incidental or consequential damages or costs incurred due to the failure of this product.

Improper use, accident, water damage, abuse, unauthorized repairs or alterations voids this warranty. The manufacturer disclaims any liability or consequential damages due to breach of any written or implied warranty on its test equipment.

WARRANTY AND SERVICE INFORMATION

Warranty claims to the manufacturer's service department must be transportation prepaid and accompanied by a dated proof of purchase. This warranty applies only to the original purchaser and is non-transferable. Freight damage incurred during return shipments is not covered under this warranty. It is the responsibility of the shipper (the customer returning the Test Equipment) to package the tester properly to prevent any damage during return shipment. Repair costs for such damages will be charged back to shipper (customer returning the Test Equipment). Protect the product by shipping in original carton or add plenty of over-pack cushioning such as crumpled up newspaper.

For Service Please Contact:

Auto Meter Products, Inc.

413 West Elm Street

Sycamore, IL 60178

Phone: 866-883-8378

Fax: 815-895-6786

test_service@autometer.com

INFORMACIÓN DE CONTACTO Y ADVERTENCIAS

ADVERTENCIA!

Para la ventilación apropiada, asegúrese de montar su cargador verticalmente en una pared. La unidad pueder sobre-calentarse si es puesta directamente en una superficie plana. Con todas sus estaciones en uso la armadura puede calentarse mucho cuando la ventilación vertical es bloqueada.

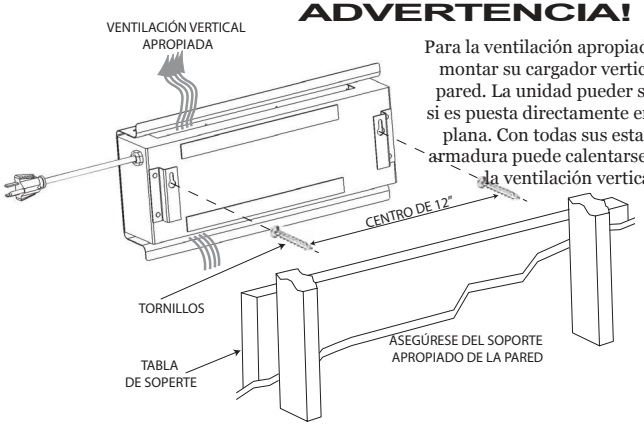

Para el BusPro-300 y el BusPro-360

ADVERTENCIA!

Para la ventilación apropiada, asegúrese de montar su cargador verticalmente en una pared. La unidad pueder sobre-calentarse si es puesta directamente en una superficie plana. Con todas sus estaciones en uso la armadura puede calentarse mucho cuando la ventilación vertical es bloqueada.

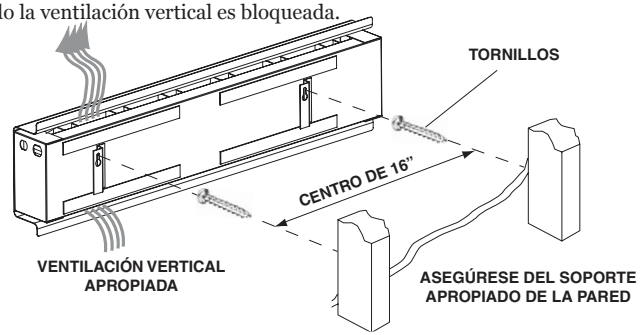

Para el BusPro-600s y el BusPro-660 y el BusPro-361

Auto Meter Products Inc.

413 West Elm Street
Sycamore, IL 60178 USA

Llamada Gratis (866) 883-TEST (8378)
Fax (815)-895-6786
www.autometer.com

WARNING AND CONTACT INFORMATION

WARNING!

For proper venting be sure to mount your charger vertically to a wall. The unit may overheat if set flat on a counter. With all stations in operation the case may become very hot to the touch when vertical ventilation is inhibited.

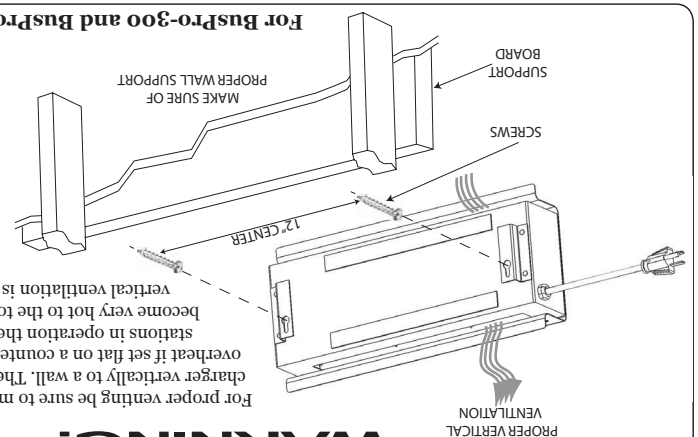

For BusPro-300 and BusPro-360

WARNING!

For proper venting be sure to mount your charger vertically to a wall. The unit may overheat if set flat on a counter. With all six stations in operation the case may become very hot to the touch when vertical ventilation is inhibited.

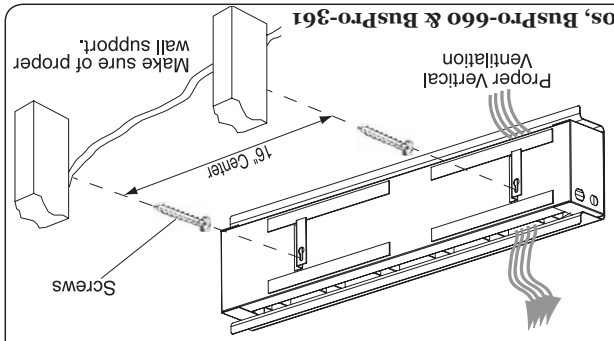

For BusPro-600s, BusPro-660 & BusPro-361

Auto Meter Products Inc.

413 West Elm Street
Sycamore, IL 60178

Toll Free (866) 883-TEST (8378)
Fax (815)-895-6786
www.autometer.com